平成27年度大阪市中学校春季総合体育大会

第1日　平成27年5月30日(土)
大阪市立平野中学校
第2日　平成27年6月6日(土)
大阪市立港ｽﾎﾟｰﾂｾﾝﾀｰ

【　男子団体　】

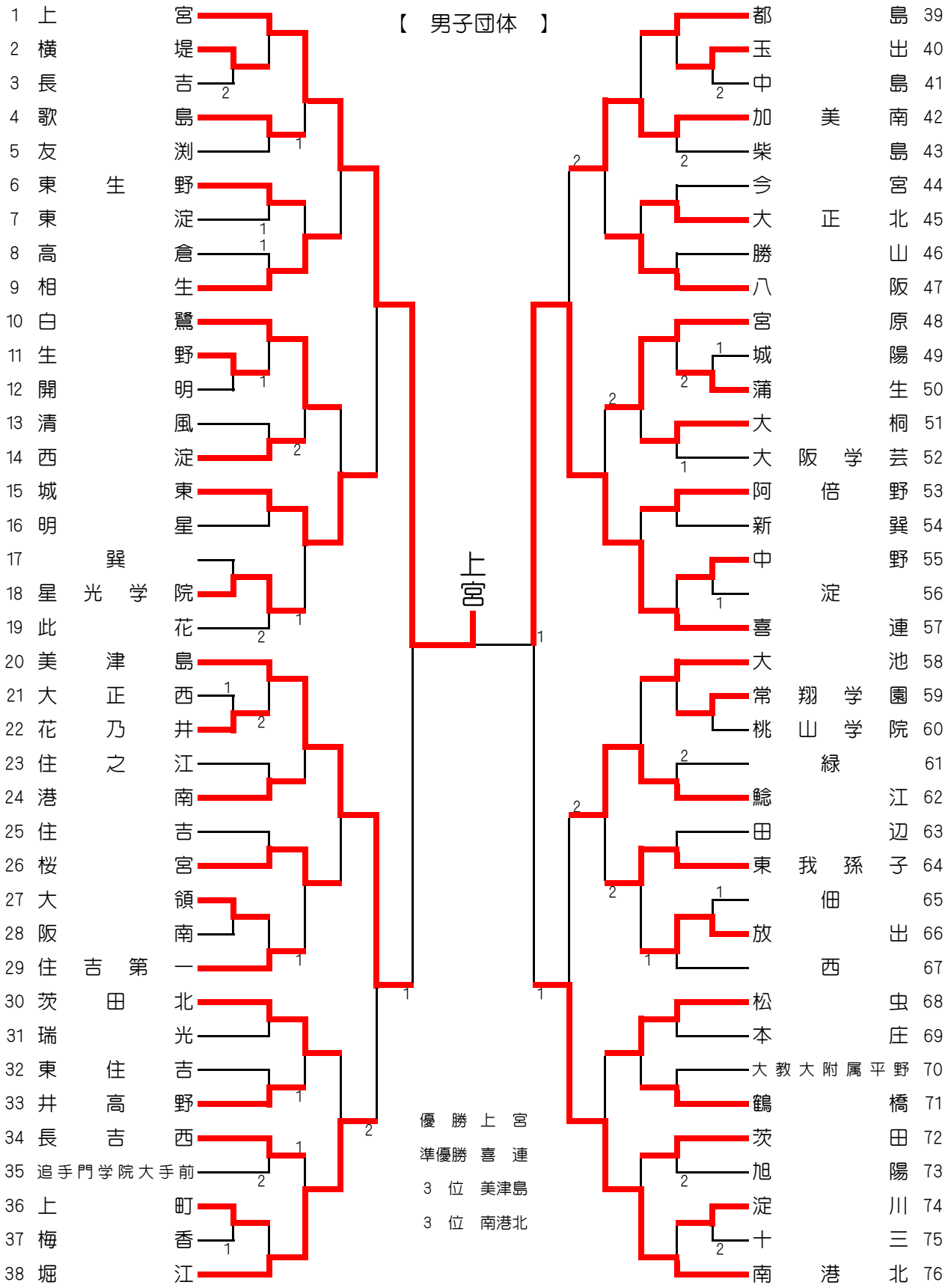

優　勝　上　宮
準優勝　喜　連
3　位　美津島
3　位　南港北

【　女子団体　】

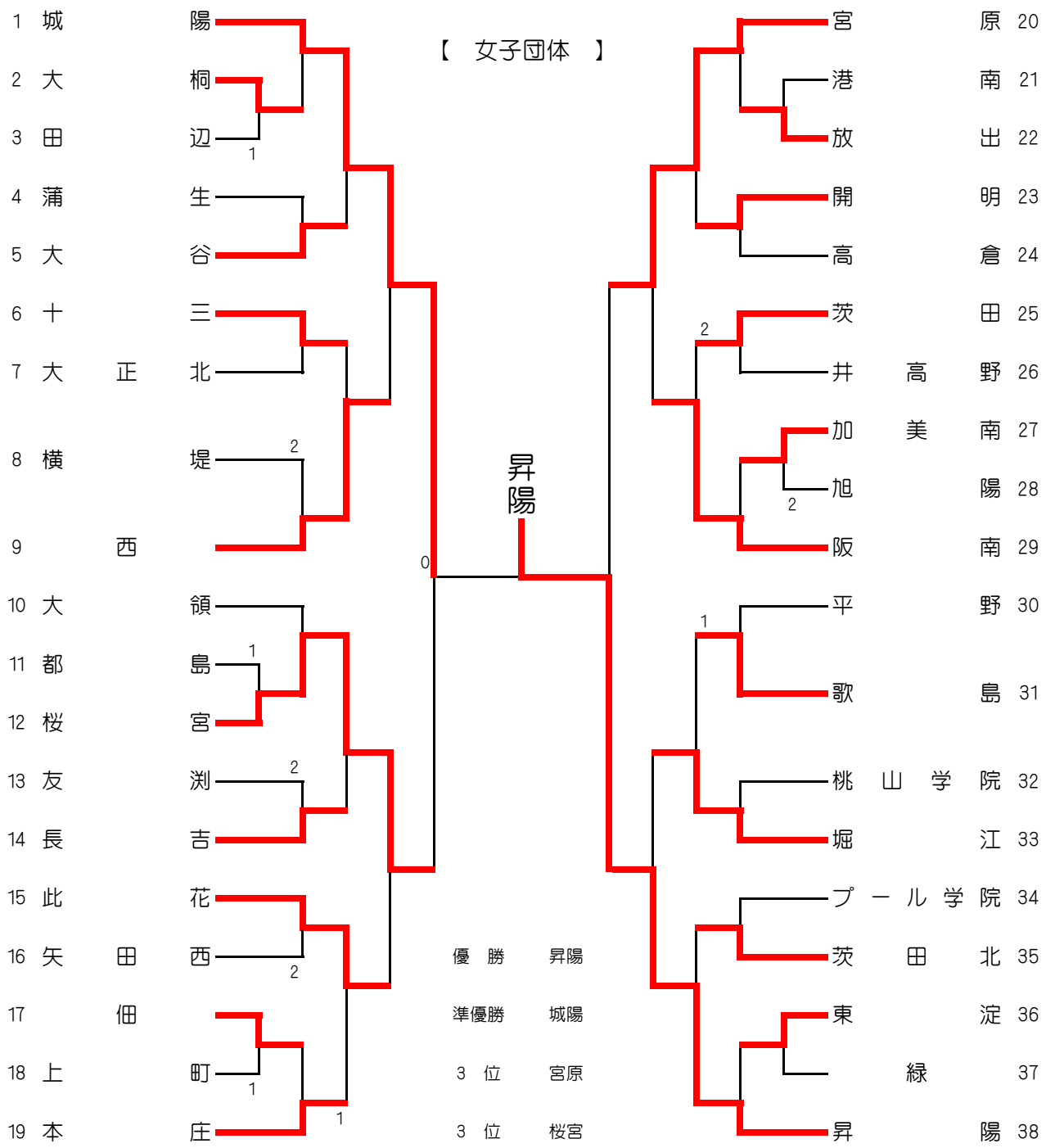
1 城陽
2 大桐
3 田辺
4 蒲生
5 大谷
6 十三
7 大正北
8 横堤
9 西
10 大領
11 都島
12 桜宮
13 友渕
14 長吉
15 此花
16 矢田西
17 佃
18 上町
19 本庄
宮原 20
港南 21
放出 22
開明 23
高倉 24
茨田 25
井高野 26
加美南 27
旭陽 28
阪南 29
平野 30
歌島 31
桃山学院 32
堀江 33
プール学院 34
茨田北 35
東淀 36
緑 37
昇陽 38
昇陽
0
1
2
2
1
2
2
1
1
2
2
1
1
優　勝　昇陽
準優勝　城陽
3　位　宮原
3　位　桜宮