P−

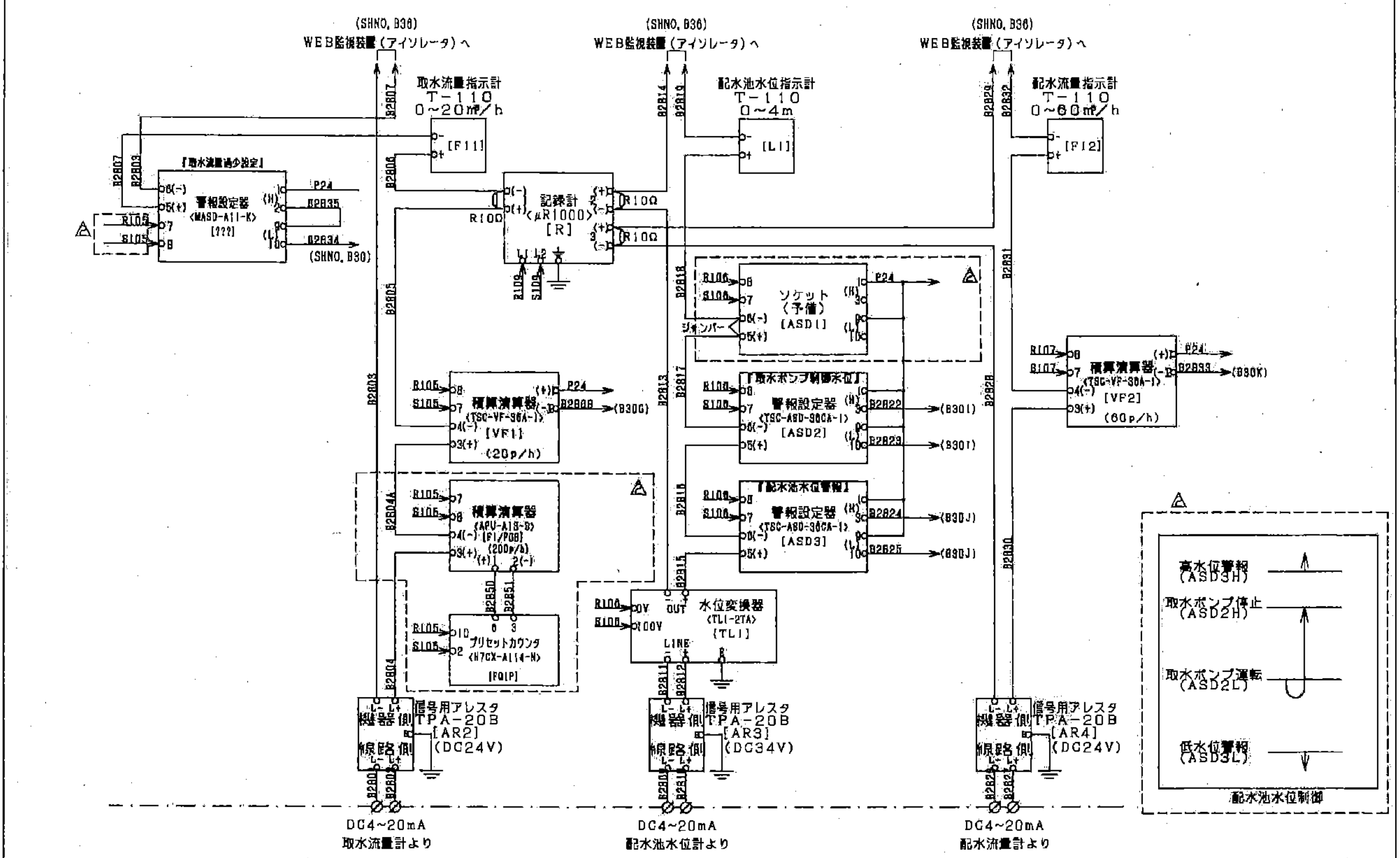
A B C D E F H I J K L M N O P Q R S T
(SHNO, B36)
WEB監視装置(アイソレータ)へ
取水流量指示計
T−110
0~20㎥/h
[F11]
配水池水位指示計
T−110
0~4m
[L1]
配水流量指示計
T−110
0~60㎥/h
[F12]
『取水流量過少設定』
警報設定器
<MASD-A11-K>
[???]
R105
S105
(SHNO, B30)
記録計
<μR1000>
[R]
R10Ω
R109
S109
B2807
B2803
B2806
B2805
B2835
B2834
P24
B2814
B2819
B2829
B2832
ソケット
(予備)
[ASD1]
ジャンパー
R106
S106
『取水ポンプ制御水位』
警報設定器
<TSC-ASD-90CA-1>
[ASD2]
『配水池水位警報』
警報設定器
<TSC-ASD-90CA-1>
[ASD3]
B2822 →(B301)
B2823 →(B301)
B2824 →(B30J)
B2825 →(B30J)
B2813
B2817
B2818
B2816
B2815
B2828
B2831
B2830
積算演算器
<TSC-VF-90A-1>
[VF1]
(20p/h)
B2808 →(B30G)
積算演算器
<TSC-VF-90A-1>
[VF2]
(60p/h)
R107
S107
B2833 →(B30K)
積算演算器
<APU-A1S-D>
[F1/P08]
(200p/h)
B2804A
B2850
B2851
プリセットカウンタ
<H7CX-A114-N>
[FQ1P]
水位変換器
<TL1-2TA>
[TL1]
R100
S100
OV
100V
OUT
LINE
B2811
B2812
B2804
信号用アレスタ
TPA−20B
[AR2]
(DC24V)
[AR3]
(DC34V)
[AR4]
(DC24V)
機器側
線路側
L− L+
B2801
B2802
B2809
B2810
B2826
B2827
DC4~20mA
取水流量計より
配水池水位計より
配水流量計より
高水位警報
(ASD3H)
取水ポンプ停止
(ASD2H)
取水ポンプ運転
(ASD2L)
低水位警報
(ASD3L)
配水池水位制御

平成25年度長北上第16号 [illegible]工事による変更 工事番号412033	DATE	94/08/24	承認	[redacted]	製図	[redacted]	設計	[redacted]	尺度	/	客先	長浜市 殿	図名	計装盤 展開接続図(2)	SHEET No.
	DRIVE	K:¥940428													
	FILE	SYUYAKUP	[redacted]								名称	取水・薬注制御盤 計装盤	図番	N−940428− B28	B28
	PAGE	REV 3													