2011年 第8回交野市インドア･ソフトテニス大会

2011/2/13 20:48

平成23年2月19日

予選　1部リーグ

A ブロック		A1	A2	A3	勝点	得失	順
A1	松浦 卓也 高田　隆行		④	0			2
A2	深田 哲司 後藤 隆美	0		1			3
A3	岩本 正樹 武富 喜代志	④	④				1

B ブロック		B1	B2	B3	勝点	得失	順
B1	綱島　憲一 成冨　郁夫		④	④			1
B2	丸山　浩二 小森 稔信	2		3			3
B3	白川　昇 南　健次	0	④				2

C ブロック		C1	C2	C3	勝点	得失	順
C1	南部　洋 東　勝久		④	0			2
C2	飯塚 裕之 高木 正弘	0		1			3
C3	灰田 直弘 掃部　顕作	④	④				1

D ブロック		D1	D2	D3	勝点	得失	順
D1	中辻 幹二 東　進一		④	3			2
D2	岩田 勝介 榎本 清司	0		3			3
D3	湊　和義 高原 一郎	④	④				1

E ブロック		E1	E2	E3	勝点	得失	順
E1	杉野 徹也 本林 良章		④	④			1
E2	佐々木 佳洋 佐々木 研二	0		2			3
E3	音川　博 東　好顕	0	④				2

予選　2部リーグ

G ブロック		G1	G2	G3	勝点	得失	順
G1	松鵜 修作 木村 州宏		④	3			2
G2	伊藤 武雄 魚住 之宏	0		2			3
G3	渕上 信行 竹山 国久	④	④				1

Hブロック		H1	H2	H3	勝点	得失	順
H1	吉野 栄三郎 岡元　正		④	④			1
H2	小山 八三 平　雅文	1		2			3
H3	田丸　明 朝倉 良俊	3	④				2

Jブロック		J1	J2	J3	勝点	得失	順
J1	大同 康博 西田 永久		④	④			1
J2	吉田　登 山田 一雄	1		④			2
J3	前田 芳宏 大渕 正春	0	0				3

Kブロック		K1	K2	K3	勝点	得失	順
K1	渡邊 研介 小出　裕		1	1			3
K2	木村 宗司 川島 忠義	④		1			2
K3	松原 辰次 長手 利忠	④	④				1

Lブロック		L1	L2	L3	勝点	得失	順
L1	小宮 術伸 睦月 義章		3	④			2
L2	初代 元夫 黒田 隆康	④		④			1
L3	尾崎 富美雄 田中　忠昭	1	2				3

決勝トーナメント＜1部＞

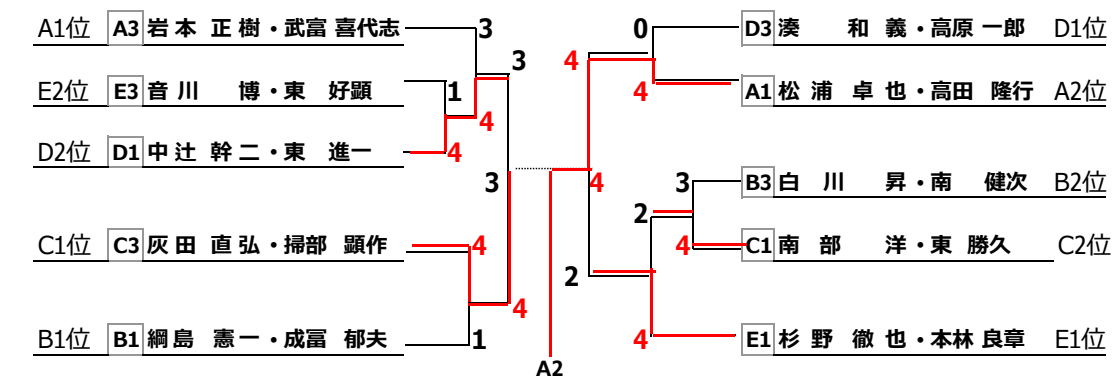

1部 優勝 A1 松浦 卓也・高田 隆行

準優勝 C3 灰田 直弘・掃部 顕作

3位 D1 中辻 幹二・東 進一

3位 E1 杉野 徹也・本林 良章

決勝トーナメント＜2部＞

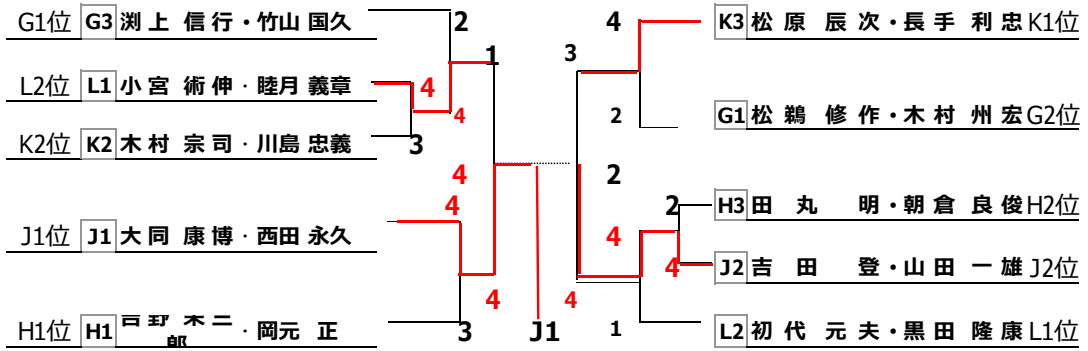

優勝 J1 大同 康博・西田 永久

準優勝 J2 吉田 登・山田 一雄

3位 L1 小宮 術伸・睦月 義章

3位 K3 松原 辰次・長手 利忠