第2回大会 2009年5月31日～

A級

SCOREBOARD

決勝戦

| チーム名 | 1 | 2 | 3 | 4 | 5 | 6 | 7 | 計 |
|---|---|---|---|---|---|---|---|---|
| 大阪ドリームス | 0 | 0 | 0 | 0 | 1 | 0 | | 1 |
| GLORYHUNTERZ | 2 | 0 | 0 | 1 | 0 | × | | 3 |

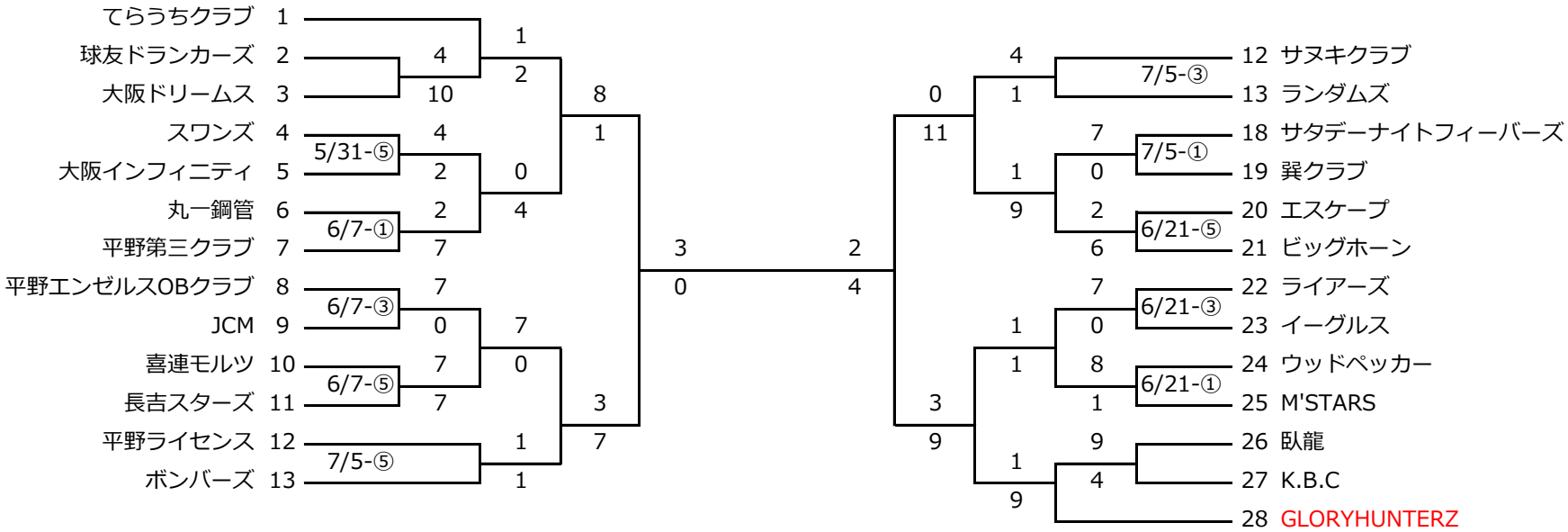

第2回大会 2009年5月31日～

B級

SCOREBOARD

決勝戦
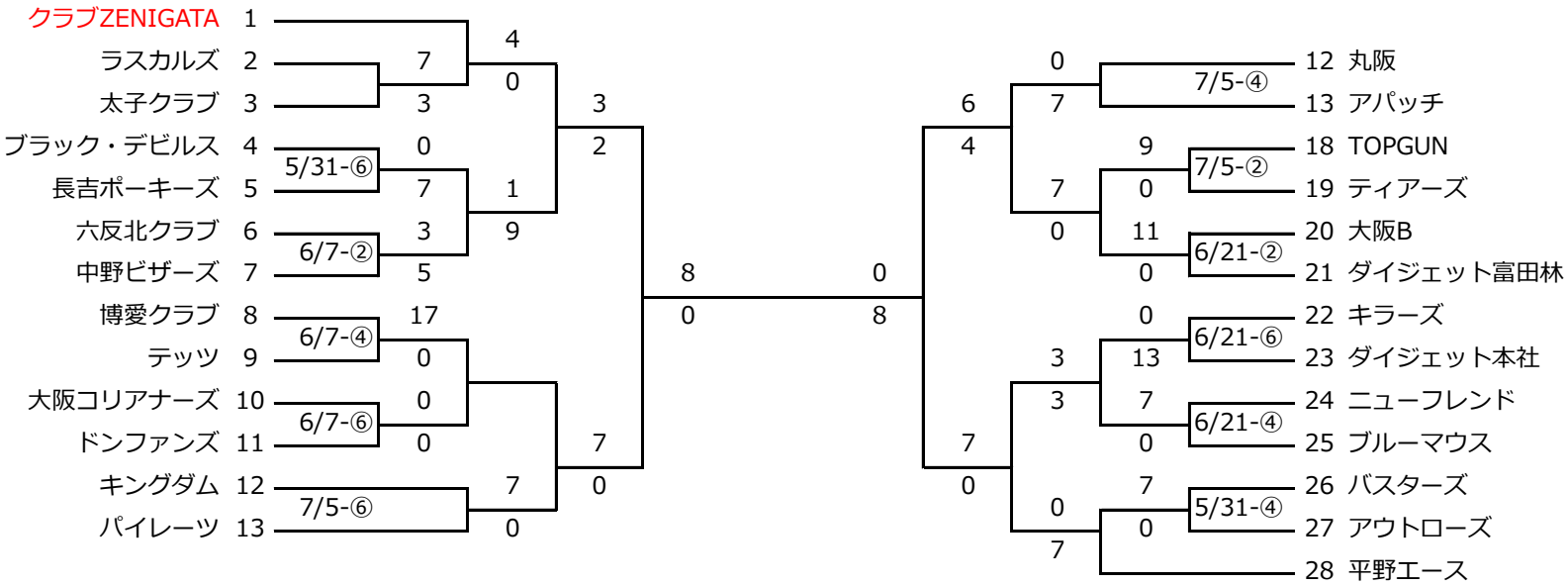
| チーム名 | 1 | 2 | 3 | 4 | 5 | 6 | 7 | 計 |
|---|---|---|---|---|---|---|---|---|
| クラブZENIGATA | 2 | 0 | 1 | 0 | 3 | 2 | | 8 |
| ニューフレンド | 1 | 0 | 0 | 1 | 0 | 0 | | 2 |